Caractéristiques et instructions techniques

Entrainement direct
Pompe à plongeur

Modèles électriques en laiton

4DX10ER, 4DX15ER, 4DX20ER, 4DX27ER, 4DX30ER

Specifications (*)

	4DX10ER	4DX15ER	4DX20ER
Débit	3,1 l/min	4,6 l/min	6,2 l/min
Plage de pression max.	138 bar	138 bar	138 bar
Tours/minute max.	2800 RPM	2800 RPM	2800 RPM
Coup	2,0 mm	3,0 mm	4,00 mm

	4DX27ER	4DX30ER
Débit	8,3 l/min	9,25 l/min
Plage de pression max.	138 bar	138 bar
Tours/minute max.	2800 RPM	2800 RPM
Coup	5,6 mm	6,2 mm

Caractéristiques générales

Plage de pression d'aspiration	Précharge → 4 bar
Diamètre de l'arbre	15,8 mm
Forage	16 mm
Température maximale du liquide	60° C
Capacité du carter	0,25 L
Connection d'aspiration (standard)	3/8" NPTF
Connection de décharge (1)	3/8" NPTM
Poids	4,9 kg
Dimensions	182 x 196 x 158 mm

(*) Dérogations permises qu'àprès consultation, suivi d'une confirmation écrite par Cat Pumps.

Vue éclatée

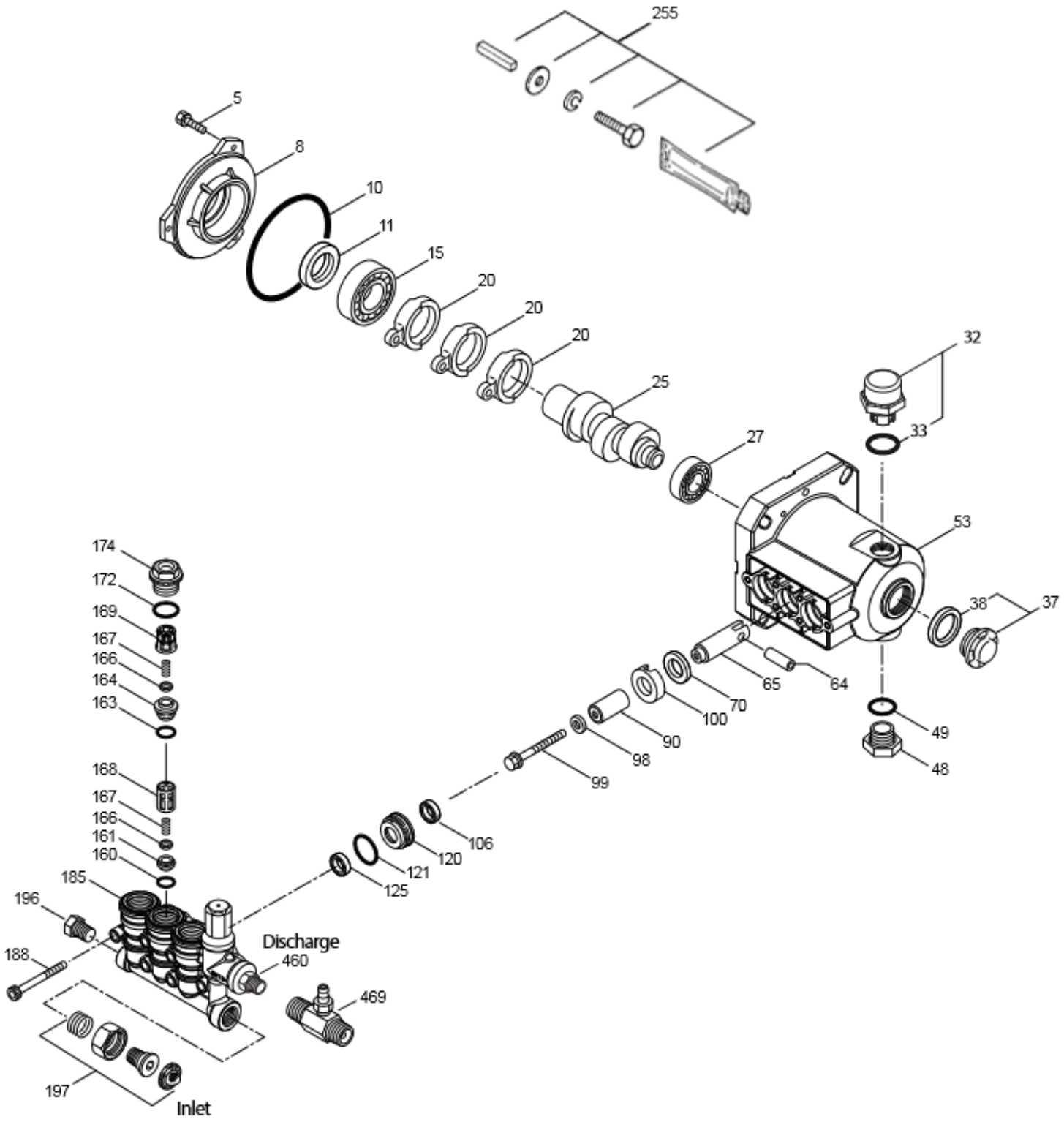
255
5
8
10
11
15
20
20
20
25
27
32
33
53
38
37
64
65
70
100
90
98
99
49
48
174
172
169
167
166
164
163
168
167
166
161
160
185
196
188
197
Inlet
Discharge
460
469
125
121
120
106

Liste des pièces détachées

Pièce	Num.	Mat.	Description		Qté
5	549360	STCP R	Vis à tête hexagonale (M6x14)		3
8	547153	AL	Couvercle de roulement		1
10	14041	NBR	Joint torique, couvercle de roulement – 70D		1
11	55337	NBR	Joint d'étanchéité, huile		1
15	14488	STL	Roulement à billes, intérieur		1
20	547048	TNM	Bielle complete		3
25	**132183**	**CM**	Vilebrequin, 2800 RPM, 5/8", 2,0 mm	4DX10ER	1
	132185	**CM**	Vilebrequin, 2800 RPM, 5/8", 3,0 mm	4DX15ER	1
	132186	**CM**	Vilebrequin, 2800 RPM, 5/8", 4,0 mm	4DX20ER	1
	132187	**CM**	Vilebrequin, 2800 RPM, 5/8", 5,6 mm	4DX27ER	1
	132188	**CM**	Vilebrequin, 2800 RPM, 5/8", 6,2 mm	4DX30ER	1
27	15710	STL	Roulement à billes, extérieur		1
32	549726	-	Bouchon, ventilé avec joint torique (bouchon de pluie)		1
33	14179	NBR	Joint torique, bouchon d'huile – 70D		1
37	92241	-	Jauge d'huile		1
38	44428	NBR	Joint plat, jauge d'huile – 80D		1
48	44842	NY	Bouchon de vidange		1
49	14179	NBR	Joint torique, bouchon de vidange – 70D		1
53	49801	AL	Carter		1
64	46229	CM	Axe, croisillon		3
65	132190	BB	Tige de plongeur		3
70	47215	NBR	Joint d'étanchéité, huile – 70D		3
90	542403	CC	Plongeur (M16x27)		3
98	46730	NBR	Rondelle, joint d'étanchéité – 90D		3
	48394	*FPM*	*Rondelle, joint d'étanchéité – 90D*		*3*
99	542405	S	Support, plongeur (M6x35)		3
100	46233	D	Entretoise		3
106	+ 48222	NBR	Joint d'étanchéité, basse pression avec ressort en acier		3
	76089	*ST2*	*Joint d'étanchéité, basse pression avec ressort en inox*		*3*
120	547357	BB	Boîtier de joints		3
121	13976	NBR	Joint d'étanchéité, boîtier de joints – 70D		3
	48522	*FPM*	*Joint d'étanchéité, boîtier de joints*		*3*
125	46240	NBR	Joint d'étanchéité, haute pression avec de l'acier		3
	76088	*ST2*	*Joint d'étanchéité, haute pression*		*3*
160	13965	NBR	Joint torique, siège, aspiration – 70D		3
	76656	*FPM*	*Joint torique, siege, aspiration – 70D*		*3*
161	545177	S	Siège d'aspiration		3
163	19285	NBR	Joint torique, siège, décharge – 70D		3
	14166	*FPM*	*Joint torique, siège, décharge*		*3*
164	545178	S	Siège de décharge		3
166	46764	S	Clapet		6
167	46865	S	Ressort		6
168	543988	PVDF	Support, ressort d'aspiration		3
169	49764	PVDF	Support, ressort de décharge		3
172	142807	NBR	Joint torique, bouchon – 90D		3
	547743	*FPM*	*Joint torique, bouchon*		*3*
174	547104	BB	Bouchon de clapet (M20x1,5)		3
185	132192	FBB	Tête de pompe, collecteur avec le corps régulateur integral		1
188	549357	STCP R	Vis (M6x60)		6
196	*22177*	*BBCP*	*Bouchon, accessoire*		*1*
197	*941516*	*BB*	*Ensemble, tuyau d'arrosage, 3/8" NPT*		*1*
255	*30516*	*STZP R*	*Ensemble, boulons de montage*		*1*
300	*33053*	*NBR*	*Kit de joints (incl.98,106,121,125)* ***standard***		*1*
	76453	*FPM*	*Kit de joints (incl.98,106,121,125)*		*1*

Juin 2018

310	*76978*	*NBR*	*Kit de clapets (incl. 160,161,163,164,166,167,168,169,172) standard*	*1*
	76463	*FPM*	*Kit de clapets (incl. 160,161,163,164,166,167,168,169,172)*	*1*
400	*-*	*-*	*Regulateur, integral (voir pièces individuelles)*	*1*
460	*107681*	*BB*	*Connection de décharge*	*1*
469	7231	BB	Injecteur, chimique, fixe	1

Les articles en gras sont uniques pour ces modèles de pompes particulier. *Les articles en italiques sont facultatifs.*
{ } Date du dernier changement de production. R Composants conformes à la directive RoHS. . + Les pièces de production sont différentes des pièces de réparation.
Voir les 'Tech Bulletins' 002, 024, 036, 043, 055, 074, 083, 086 et 094 pour plus d'information.

Codes des matériaux

AL	Aluminium	FBB	Laiton forgé	ST2	PTFE 2 Spécial
BB	Laiton	FPM	Fluorocarbon	STCP	Acier chromé
BBCP	Laiton chromé	NBR	Caoutchouc nitrile acrylique	STL	Acier
CC	Céramique	NY	Nylon	STZP	Acier galvanisé
CM	Chrome-molybdène	PVDF	Polyfluorure de vinyldène	TNM	Haute résistance spéciale
D	Acétal	S	304 acier inoxydable		

Note: La pompe est livrée avec deux capuchons noirs avec joints toriques.
Enlevez le capuchon noir avec joint torique sur le dessus de la pompe et remplacez-le par le bouchon rouge avec joint torique fourni dans la boîte.

VANNE DE REGULATION INTEGRALE

CARACTERISTIQUES

Débit	11,7 l/m
Plage de pression max.	7-138 bar
Connection d'aspiration	3/8" NPTF
Connection de décharge	3/8" NPTM

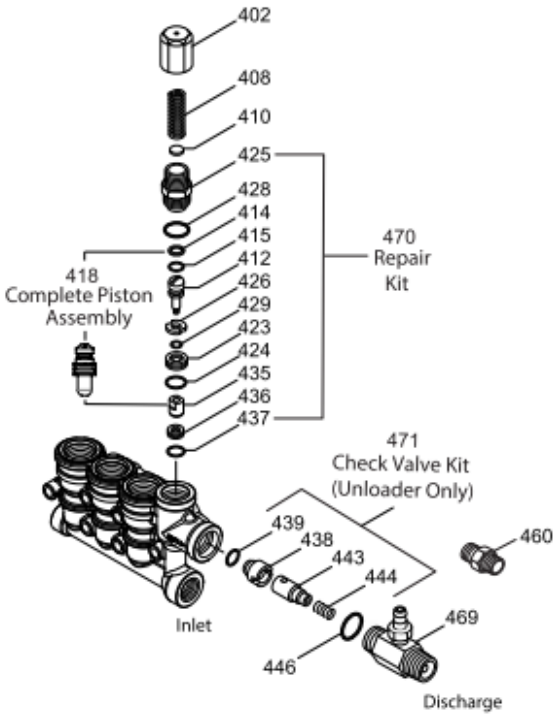

LISTE DES PIECES DETACHEES

Pce	PN	Mat	Descripion	Qté
401	032088	NY	Poignée, adjustable (non représ.)	1
402	46570	BB	Bouchon de réglage	1
408	33394	STZP R	Ressort de pression	1
410	549352	STCP R	Support de ressort	1
412	46251	BB	Tige de piston	1
414	28338	PTFE	Baque anti-extrusion, piston, tige	1
415	22056	NBR	Joint torique, tige de piston – 70D	1
	76643	*FPM*	Joint torique, tige de piston – 70D	*1*
418	*-*	*-*	*Ensemble, piston inclu dans kit rep.*	*1*
423	46249	BB	Support de clapet	1
424	13966	NBR	Joint torique, sup de clapet, ext 70D	1
	76638	*FPM*	*Joint torique, sup de clapet, ext 70D*	*1*
425	46248	BB	Support de piston	1
426	46250	S	Rondelle	1
428	26133	NBR	Joint torique, sup de piston – 80D	1
	14320	*FPM*	*Joint torique, sup de piston – 75D*	*1*
429	17399	NBR	Joint torique, sup de clapet, int 80D	1
	14160	*FPM*	*Joint torique, sup de clapet, int 80D*	*1*
435	548193	S	Clapet	1
436	46253	S	Siège	1
437	13963	NBR	Joint torique, siège – 70D	1
	14303	*FPM*	*Joint torique, siège – 70D*	*1*
438	46254	NY	Siège, clapet non-retour	1
439	13963	NBR	Joint toriq., siege, clapet non-retour 70D	1
	14303	*FPM*	*Joint toriq., siege, clapet non-retour 70D*	*1*
443	541060	BB	Clapet non-retour avec joint torique	1
444	45924	S	Ressort	1
446	26133	NBR	Joint torique, corps – 80D	1
	14320	*FPM*	*Joint torique, corps – 75D*	*1*
460	107681	BB	Connection de déch. (3/8"NPTM)	1
468	*76754*	*NBR*	*Kit, joint torique (414,415,424,428,429,437)* ***standard***	*1*
	76467	*FPM*	*Kit, joint torique (414,415,424,428,429,437)*	*1*
469	*7231*	*BB*	*Injecteur chimique fixe*	*1*
470	*76031*	*NBR*	*Kit, reparation (418,425,428,436,437)* ***stand***	*1*
	76468	*FPM*	*Kit, reparation (418,425,428,436,437)*	*1*
471	*+76146*	*NBR*	*Kit, clapet non-retour (438,439,443,444,446)* ***standard***	*1*
	76469	*FPM*	*Kit, clapet non-retour (438,439,443,444,446)*	*1*

Juin 2018

INJECTEUR CHIMIQUE FIXE – MODELE 7231

CARACTERISTIQUES

Débit	11,7 l/m
Orifice buse	1,8 mm
Barbillon	1/4“
Ardillon taraudé	8/32” UNF
Connection d’aspiration	M18x1.0
Connection de décharge	3/8” NPTM
Poids	0,15 kg
Dimensions	52 x 25 x 45 mm

LISTE DES PIECES DETACHEES

Pce	PN	Mat	Descripion	Qté
472	46630	BB	Barbillon	1
476	-	NBR	Joint torique, barbillon – 70D	1
		FPM	*Joint torique, barbillon*	*1*
477	-	S	Bille	1
478	-	S	Ressort	1
479	46257	S	Orifice	1
480	-	BB	Corps	1
483	76176	NBR	Kit de réparation (476,477,478) **stand.**	1
	76476	*FPM*	*Kit de réparation (476,477,478)*	*1*

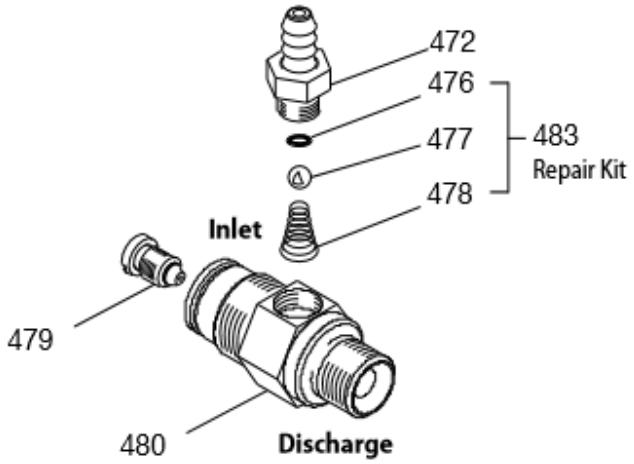

Juin 2018